高圧ポンプ
パーツリスト

MODEL：ＴＧ１００Ⅱ
Vol. TG100Ⅱ,26-10
２０２６年１０月発行

トップＧ１００Ⅱ
（ＴＧ１００Ⅱ）

パーツリスト使用について

1. 本パーツリストには、2026年10月現在の部品が掲載されています。
2. 組部品の子部品は1文字下げて記載、
   1文字下げて記載できない場合は、摘要に図番で記載しています。
3. 必ず 機種名・部品コード・部品名・数量 を明確にして
   ご注文願います。

中 央 工 業 株 式 会 社

本　　社　〒 643-0071 和歌山県有田郡広川町広1310
TEL 0737-63-3030　FAX 0737-63-3031
東北出張所　〒 024-0004 岩手県北上市村崎野14－428－74
TEL 0197-68-4373　FAX 0197-66-3781
四国出張所　〒 768-0033 香川県観音寺市新田町1841－1

九州出張所　〒 861-8030 熊本県熊本市東区小山町1939－3
TEL 096-389-6688　FAX 096-389-6694

トップG100Ⅱ（TG100Ⅱ）

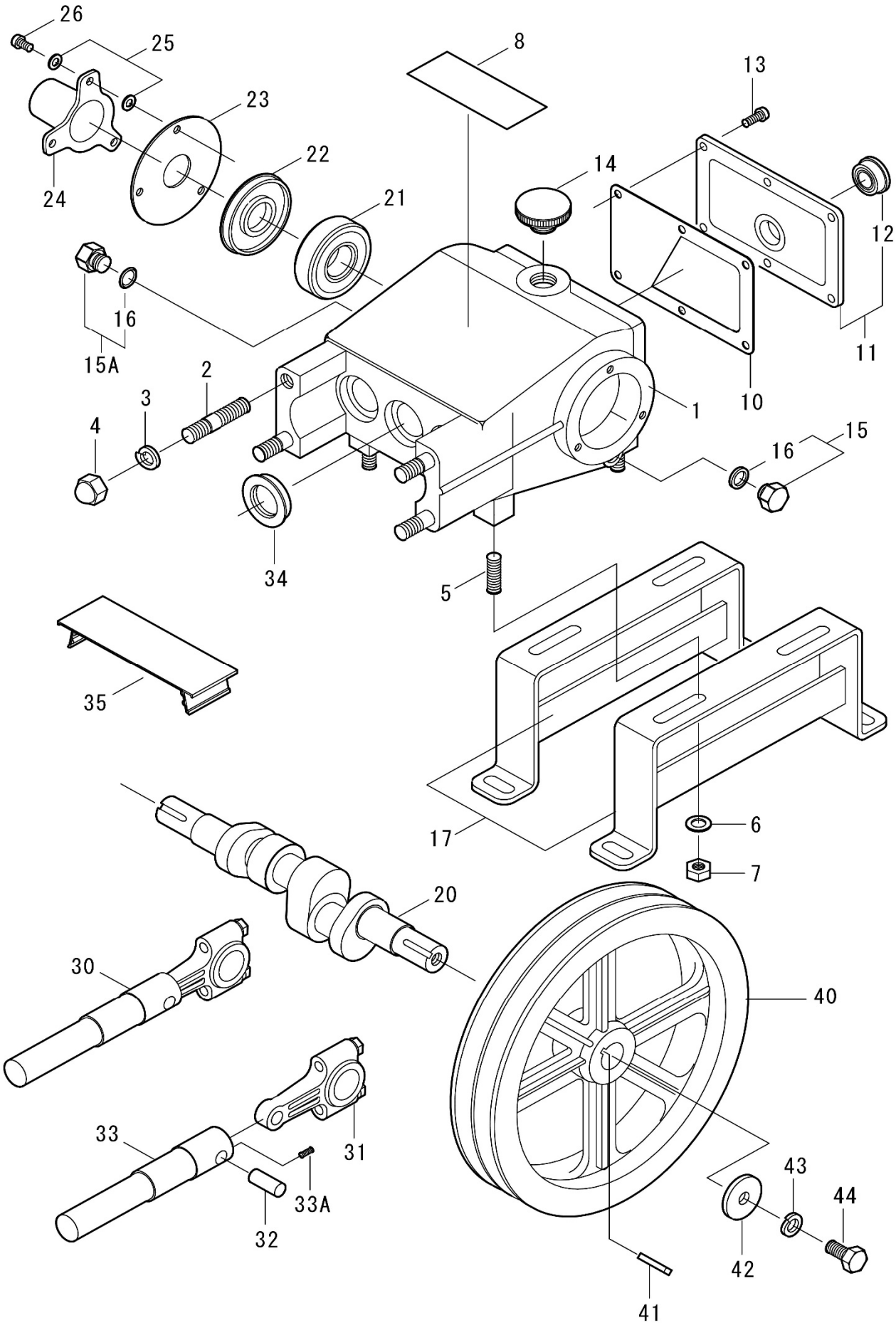

トップG100Ⅱ（TG100Ⅱ）

図番	部品コード	商品名	使用数量	摘要
1	00012-20230	クランクケースCOMP	1	
2	03015-20100	シリンダボルト M12*56*28*18(SUS)	4	
3	73103-1200	Ｓワッシャ M12 (SUS)	4	
4	72103-1200	キャップナット M12 (SUS)	4	
5	03000-10300	ベース取付ネジ M10*35	4	
6	73000-1000	ワッシャ M10	4	
7	72000-1000	ナット M10	4	
8	00055-20230	摘要プレート (TG100-2)	1	
10	00022-10501	ケースカバーパッキン	1	在庫限り
	00022-10500	ケースカバーパッキン	1	互換性有
11	00020-10500	ケースカバーCOMP	1	
12	07500-0025	オイルゲージ (25)	1	
13	70500-06015	丸ビス M6*15	6	
14	00035-10100	オイルプラグ(ﾊﾟｯｷﾝﾂｷ)	1	
15	06100-0601	プラグ 5L (Oﾘﾝｸﾞﾂｷ) G1/4	1	Ｖプーリ側
15A	06100-06101	プラグ10L (Oﾘﾝｸﾞﾂｷ) G1/4	1	
16	60000-0120	Ｏリング P12	2	
17	00221-20130	ベース	2	
20	00070-10500	クランクシャフト	1	
21	50000-6305	ボールベアリング 6305	2	
22	00165-10500	クランクオイルシール 25,62,7	2	
23	00166-10500	クランクシール押え	2	
24	00167-10500	クランク軸カバー	1	
25	73000-0600	ワッシャ M6	6	
26	70500-06012	丸ビス M6*12	6	
30	00100-20231	プランジャ＆ロッドASSY	3	
31	00080-10500	ロッドASSY	3	
32	00090-10500	プランジャピン	3	
33	00105-20230	プランジャCOMP	3	
33A	70700-04010	ホーロセット M4*10	3	
34	00155-10500	プランジャオイルシール 25,38,8	3	
35	00282-10500	プランジャカバー	1	
40	00200-20100	Ｖプーリ 10″*B2*22	1	
41	00211-10300	キー 6*6*30	1	
42	06000-3510	平座金 35*11*4	1	
43	73100-1000	Ｓワッシャ M10	1	
44	70000-10020	ボルト M10*20	1	

※ 組部品の子部品は1文字下げて記載、1文字下げて記載できない場合は、摘要に図番で記載しています。

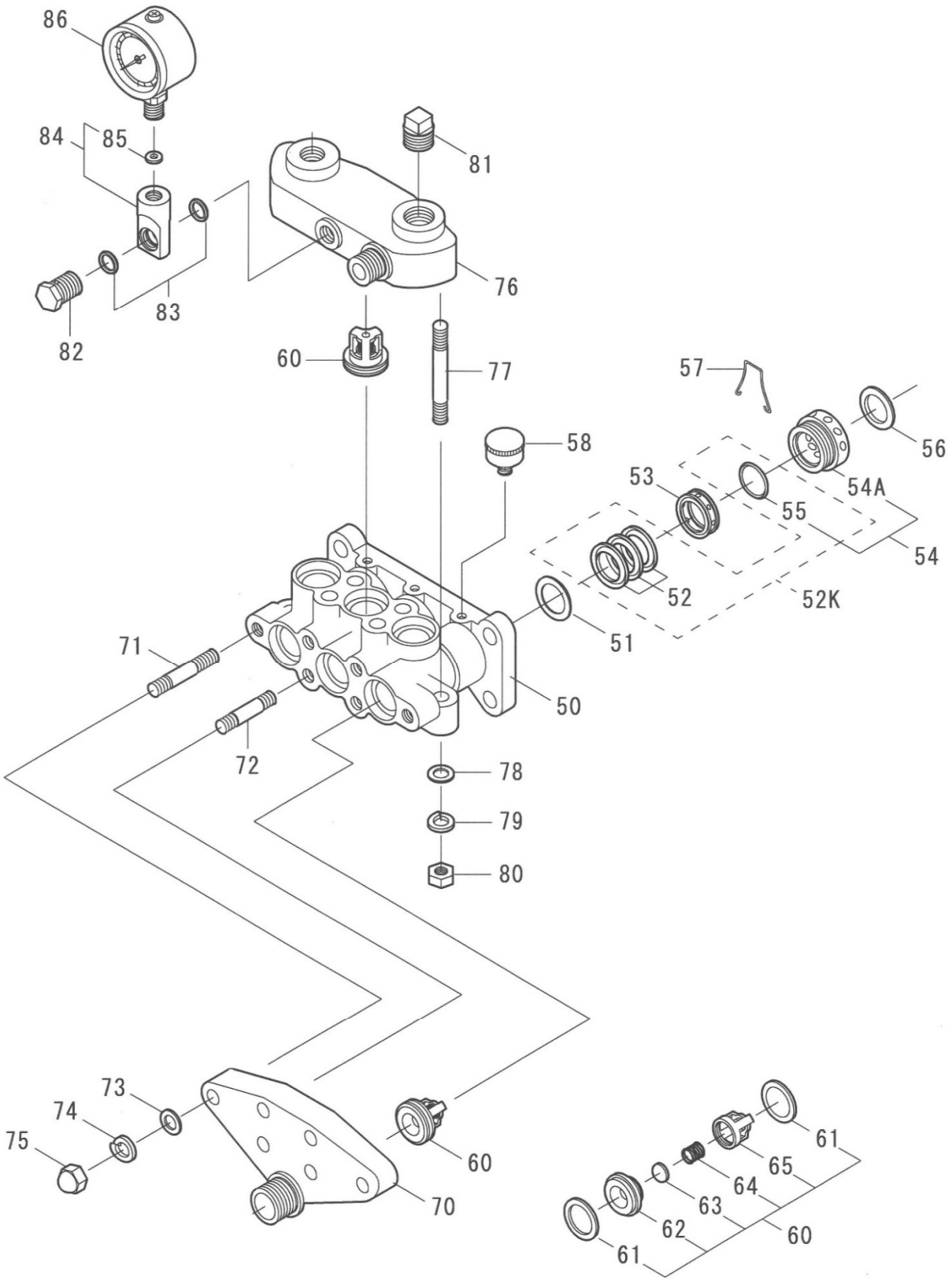
86
84
85
81
76
83
82
60
77
57
58
56
53
54A
55
54
52
52K
51
71
50
72
78
79
80
73
74
75
60
70
61
65
64
63
62
60
61

図番	部品コード	商品名	使用数量	摘要
50	00310-20200	シリンダ	1	
51	00401-10300	ハウジングＡ	3	
52K	00417-20230	ＶパッキンKIT	1	図番 52,55 の1台分
52	00411-10300	Ｖパッキン（布入り）	9	
53	00407-20201	グリスリングＢ	3	
54	00441-20200	グランドナット(Oﾘﾝｸﾞﾂｷ)	3	
54A	00440-20200	グランドナット	3	
55	60000-0220	Ｏリング P22	3	
56	00425-10500	角リング	3	
57	00448-11000	緩止めバネ	2	
58	07510-0332	グリスカップ 1/8″*32	3	
60	00500-20231	弁座ASSY（円錐）	6	# 3717 ﾖﾘ 互換性有
61	00526-20101	弁座パッキン(B)	12	
62	00511-20400	弁座（円錐）	6	
63	00512-20400	弁（円錐）	6	# 3717 ﾖﾘ 互換性有
64	00515-20130	弁スプリング(0.6MM)	6	
65	00513-20400	弁ガイド	6	
70	00320-20200	吸上ケース	1	
71	03036-20200	吸上ボルトＡ M10*57*13*20(SUS)	2	
72	03037-20200	吸上ボルトＢ M10*48*12*12(SUS)	4	
73	73003-1000	ワッシャ M10 (SUS)	6	
74	73103-1000	Ｓワッシャ M10 (SUS)	6	
75	72103-1000	キャップナット M10 (SUS)	6	
76	00330-20230	押上ケース	1	
77	03045-20200	押上ボルト M10*88*19*19(SUS)	6	
78	73003-1000	ワッシャ M10 (SUS)	6	
79	73103-1000	Ｓワッシャ M10 (SUS)	6	
80	72003-1000	ナット M10 (SUS)	6	
81	62402-0013	プラグ 15A (ｷ)	1	
82	00583-10500	圧力計プラグ	1	
83	60000-0125	Ｏリング P12.5	2	
84	00584-20200	圧力計金具(ﾊﾟｯｷﾝﾂｷ)	1	
85	00586-10100	圧力計パッキン（皮）	1	
86	07015-05020	圧力計 50*20MPa(ｸﾞﾘｾﾘﾝ)	1	

※ 組部品の子部品は1文字下げて記載、1文字下げて記載できない場合は、摘要に図番で記載しています。

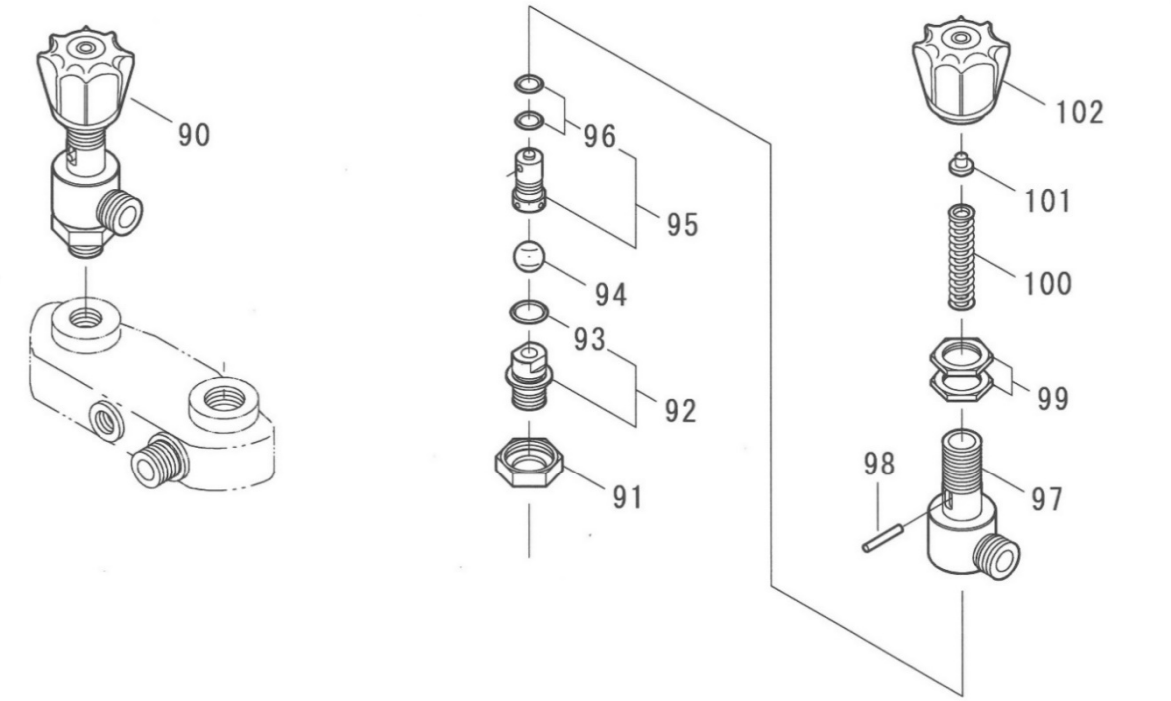
90
96
95
94
93
92
91
102
101
100
99
98
97

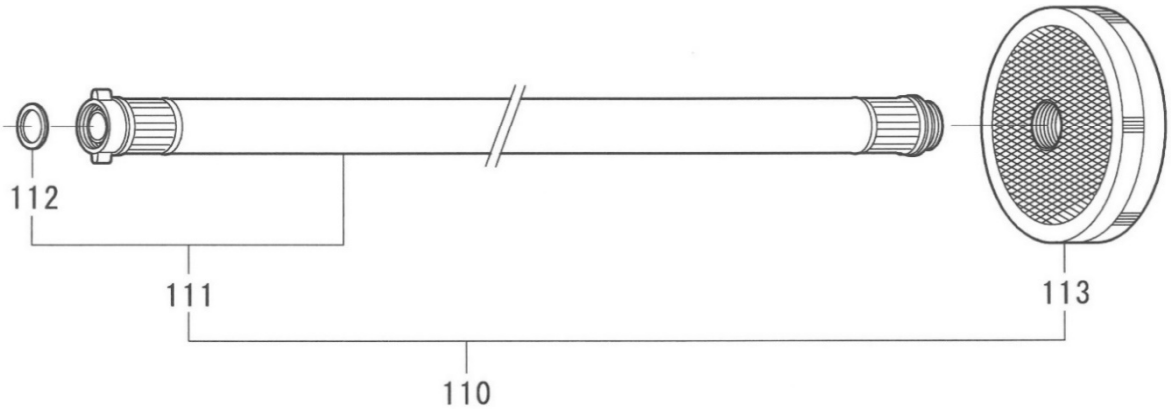
112
111
113
110

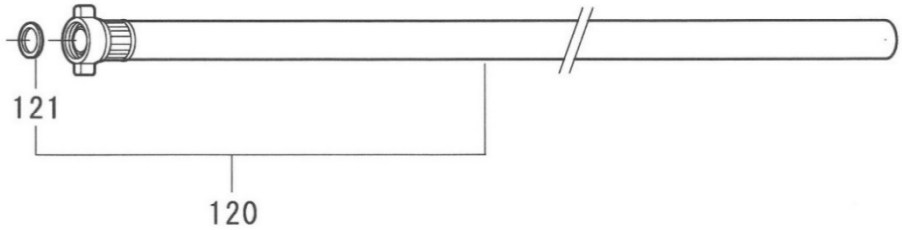
121
120

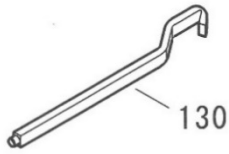
130

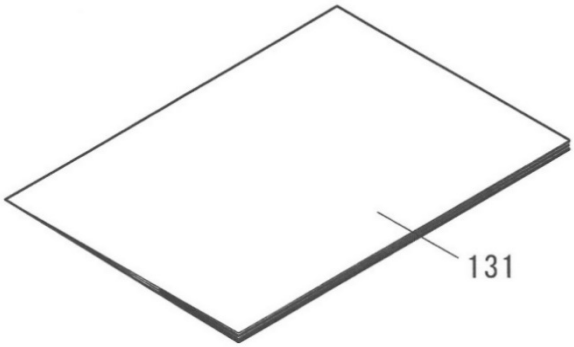
131

トップG100Ⅱ（TG100Ⅱ）

図番	部品コード	商　品　名	使用数量	摘　要
90	00700-20230	調圧弁ASSY	1	
91	00720-10100	調圧弁ジョイント（六角）	1	
92	00730-10100	調圧弁シート(Oﾘﾝｸﾞﾂｷ)	1	
93	60000-0150	Ｏリング P15	1	
94	07200-1513	ボール1/2″（ｾﾗﾐｯｸ）	1	
95	00753-10100	スピンドル(Oﾘﾝｸﾞﾂｷ)	1	
96	60000-0101	Ｏリング P10A	2	
97	00711-10100	調圧弁ボックス	1	
98	00760-20100	下コマピン	1	
99	00775-10100	調圧弁六角ナット	2	
100	00758-10100	調圧弁スプリング	1	
101	00767-10100	上コマ	1	
102	00791-10100	調圧ハンドル	1	
110	05000-2030	吸水ホースASSY 3/4″*3M	1	
111	05030-2030	吸水ホースCOMP 3/4″*3M	1	
112	05500-2000	3/4″パッキン	1	
113	05200-2001	ストレーナ（中）(G3/4″ﾈｼﾞ)	1	
120	05050-1630	余水ホースASSY 5/8″*3M	1	
121	05500-1300	1/2″パッキン	1	
130	87201-0010	ジョイント廻し	1	
131	87100-20230	取扱説明書　ＴＧ１００Ⅱ	1	
	87500-30010	注意ラベル（本機の取扱は、取扱説明書	1	
	87500-30020	注意ラベル（安全カバー取外しての作業	1	
	87500-30030	注意ラベル（原動機とセットするときは	1	

※ 組部品の子部品は1文字下げて記載、1文字下げて記載できない場合は、摘要に図番で記載しています。