図面来歴

符号	年　月　日	訂　正　記　事	印

Ｖプーリ　軸部　Ｓ＝1/2

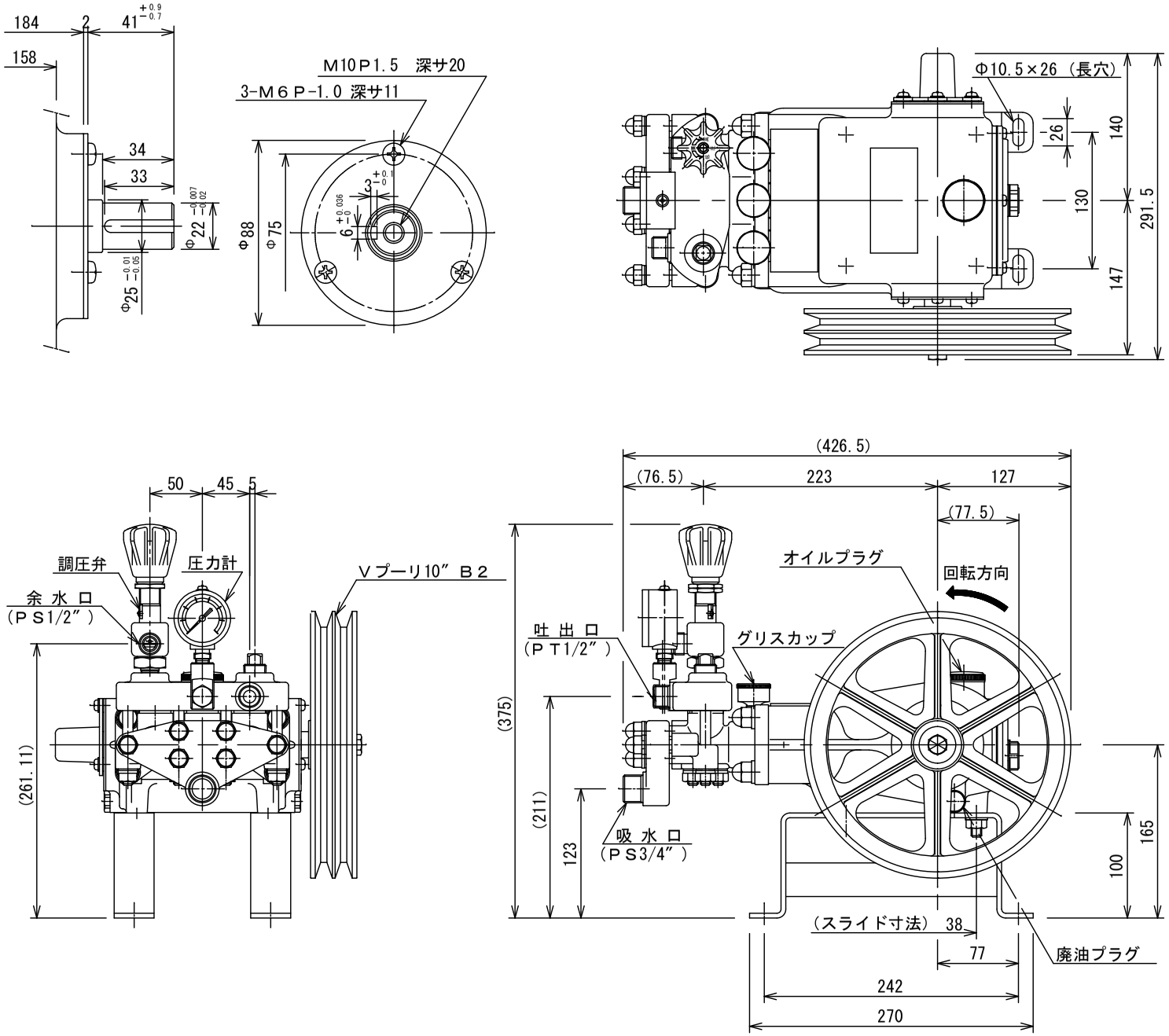

＊ 本図は、製造上の都合により、予告なく変更する事があります。

品番	名称	材質	1台当り所要数
図面番号	ＴＧ１５０ーＵ３０３３		
図名	ＴＧ１５０Ⅱ 外観図		
投影法	三角法	検図	設計	製図
尺度	１／４			
作図日	H,17,10,15			

中央工業株式会社