パール噴口１型

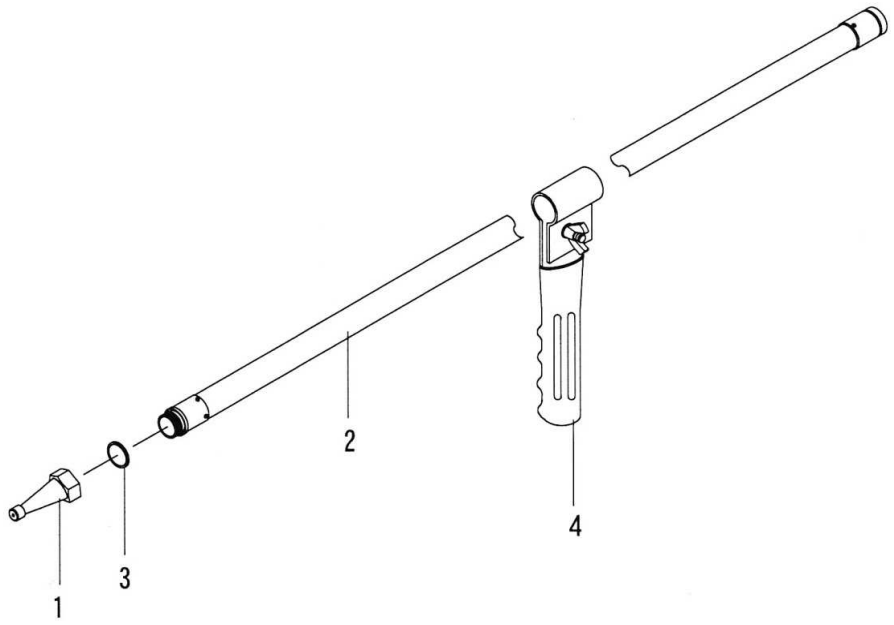

図番	部品コード	商　　品　　名	使用数量	摘　　要
1	16100-20	パールＩ用チップ(D2.0)（真鍮）	1	吐出量 19L/min @5MPa
	16100-23	パールＩ用チップ(D2.3)（真鍮）		吐出量 24L/min @5MPa
	16100-25	パールＩ用チップ(D2.5)（真鍮）		吐出量 29L/min @5MPa (D501N)
	16100-28	パールＩ用チップ(D2.8)（真鍮）		吐出量 37L/min @5MPa (ML60H)
	16100-30	パールＩ用チップ(D3.0)（真鍮）		吐出量 42L/min @5MPa
	16100-32	パールＩ用チップ(D3.2)（真鍮）		吐出量 48L/min @5MPa (CPX80H)
	16100-35	パールＩ用チップ(D3.5)（真鍮）		吐出量 57L/min @5MPa
	16100-40	パールＩ用チップ(D4.0)（真鍮）		吐出量 73L/min @5MPa
	16100-45	パールＩ用チップ(D4.5)（真鍮）		吐出量 92L/min @5MPa
	16100-50	パールＩ用チップ(D5.0)（真鍮）		吐出量 115L/min @5MPa
2	16510-046	ノズルパイプCOMP (SUS)	1	ホース取付口ネジ径 G1/2″
3	14015-0131	１３接手パッキン　大	1	
4	16510-005	中間握りASSY (SUS)	1	

※ 組部品の子部品は1文字下げて記載、1文字下げて記載できない場合は、摘要に図番で記載しています。