ロケットガンG50

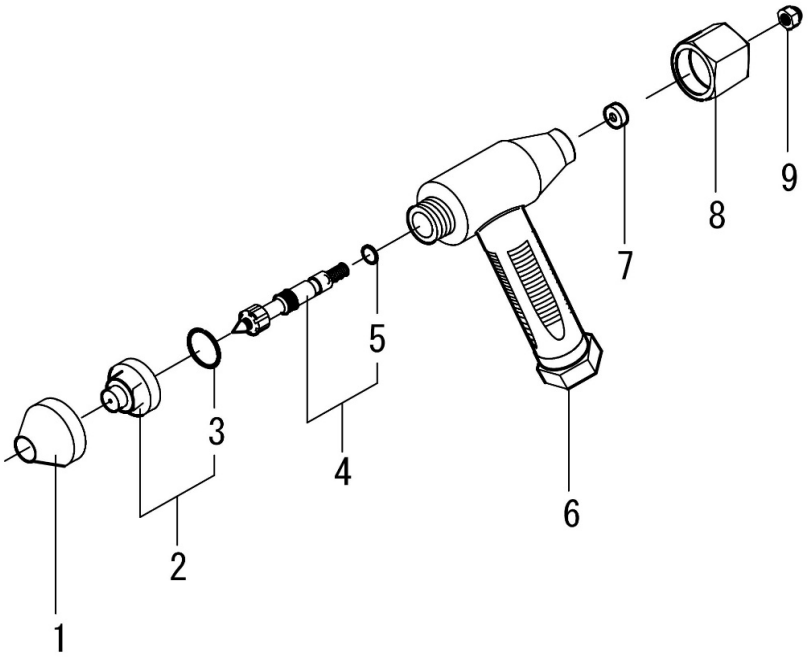

図番	部品コード	商　　品　　名	使用数量	摘　　要
1	13502-0001	噴口カバー（R）	1	
2	16500-1025	ロケットガン噴口（パッキン付）	1	
3	16500-150	パッキン（28*19*2）	1	
4	16500-210	ロケットガン中芯（Ｏリング付）	1	
5	60000-0101	Ｏリング　P-10Ａ	1	
6	13000-3020	ロケットガン本体	1	ホース取付口ネジ径 G1/2″
7	16500-230	リーフ（14*9.5*2）	1	
8	16500-221	ロケットガン水量調節ハンドル	1	16500-220　互換性有
9	72113-1000	キャップナット 3/8″（SUS）	1	

※ 組部品の子部品は1文字下げて記載、1文字下げて記載できない場合は、摘要に図番で記載しています。