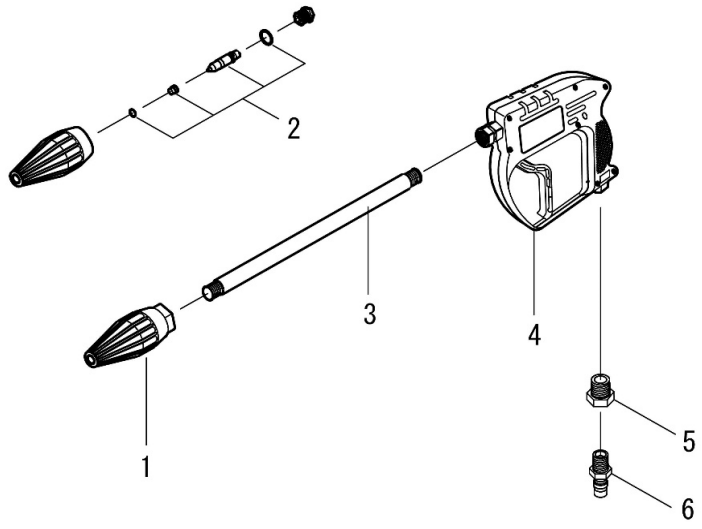

図番	部品コード	商　品　名	使用数量	摘　要
1	16410-151420	ロータリノズル R042	1	吐出量 10.2L/min @10MPa, 12.2L/min @15MPa
	16410-151550	ロータリノズル R055		吐出量 12.4L/min @10MPa, 15.2L/min @15MPa
	16410-151700	ロータリノズル R07		吐出量 15.8L/min @10MPa, 19.3L/min @15MPa
2	16410-151423	R042 ノズルキット	1	
	16410-151553	R055 ノズルキット		
	16410-151703	R07 ノズルキット		
3	16550-1015	ノズルパイプ 1/4″*150 (SUS)	1	
4	16540-2010	トリガー RL30	1	ホース取付ロネジ径 G3/8″
5	62253-1006	ブッシング 10A*8A (SUS)	1	オプション
6	14025-3062	カプラ2TPM (SUS)	1	オプション

※ 組部品の子部品は1文字下げて記載、1文字下げて記載できない場合は、摘要に図番で記載しています。