洗浄ピストル噴口30型

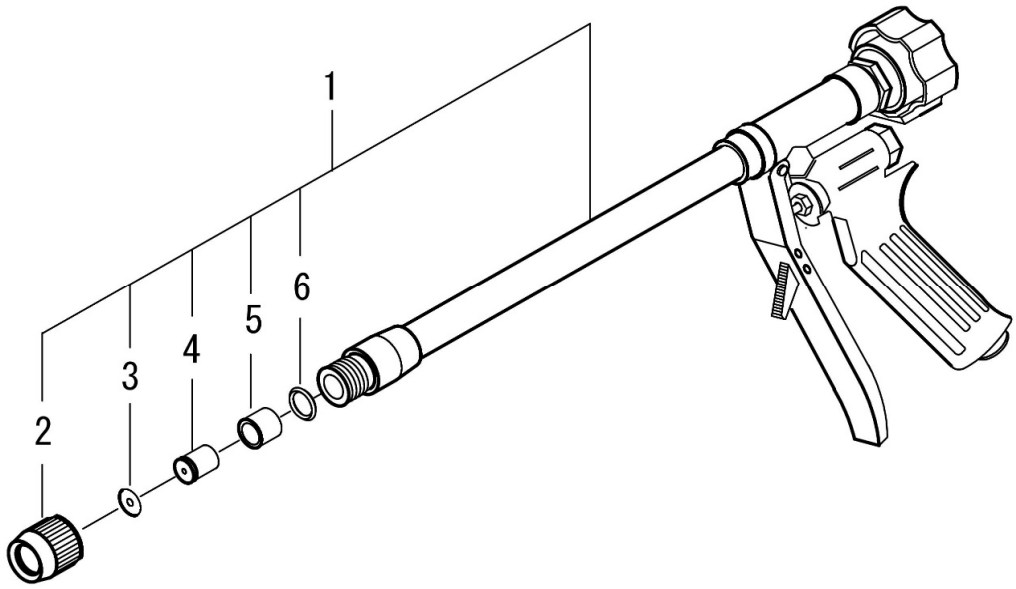

図番	部品コード	商　　品　　名	使用数量	摘　　要
1	15011-17	洗浄ピストル噴口30型(D1.7)	1	
	15011-20	洗浄ピストル噴口30型(D2.0)	1	
	15011-24	洗浄ピストル噴口30型(D2.4)	1	
	15011-27	洗浄ピストル噴口30型(D2.7)	1	
	15011-30	洗浄ピストル噴口30型(D3.0)	1	
2	16010-907092	ノズル袋ナット	1	
3	16010-914031	パッキン Hセ-701	1	
4	16010-491921	チップ(D1.7)	1	
	16010-491922	チップ(D2.0)	1	
	16010-491923	チップ(D2.7)	1	
	16010-491924	チップ(D3.0)	1	
	16010-491928	チップ(D2.4)	1	
5	16010-910024	ノズルガイド HA-K-606	1	
6	16010-945017	Oリング P-10	1	

※ 組部品の子部品は1文字下げて記載、1文字下げて記載できない場合は、摘要に図番で記載しています。